ADWIS 12 | G2

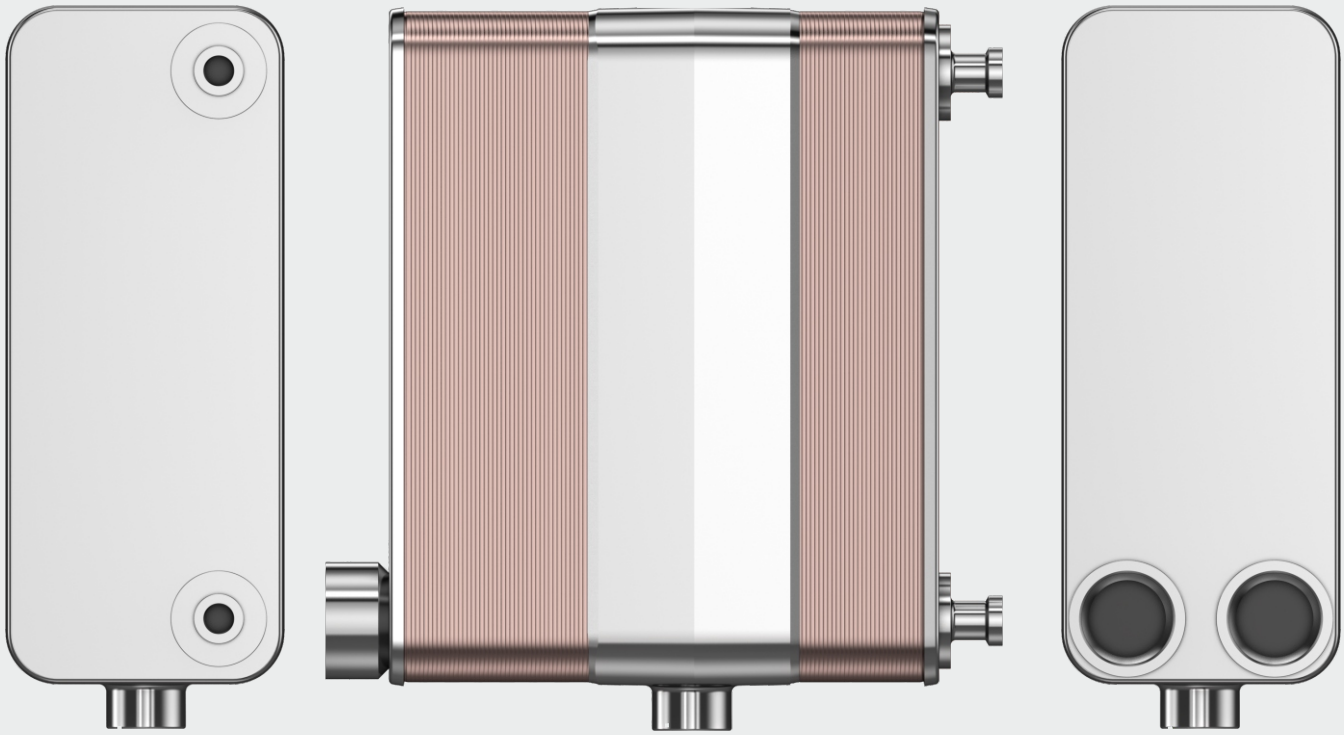

全新一代ADWIS性能更显强大，ADWIS 12 系列加入了首盖板，旨在最大程度地降低材料损耗。该方案坚固可靠且性价比高，在紧凑的外形内仍能适用于高达 400 Nm^3/h 的流量。此外，该系列产品的优势还包括可靠的高性能表现、便捷的冷凝水排放，以及更高的干燥效率。

CHALLENGE EFFICIENCY

SWEP
A DOVER COMPANY

ADWIS 12 | G2

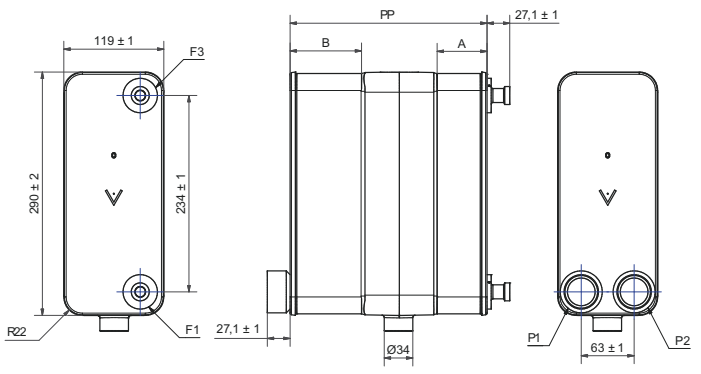

PP = 4 + 2.34 x NoP (A + B) + 72 或 102

产品编号	空气侧接头	制冷剂侧接头	冷凝水排放接头
18489-*	Solder 42U	Solder 12,8	¾" INT
18496-*	ISO-G 1" INT	Solder 12,8	¾" INT
18535-*	Solder 35,1	Solder 12,8	¾" INT
18536-*	ISO-G 1 ¼" INT	Solder 12,8	¾" INT
18537-*	NPT 1 ¼"-11 ½ INT	Solder 12,8	¾" INT
18538-*	NPT 1"-11 ½ INT	Solder 12,8	¾" INT
18539-*	Solder 42U	Solder 22U	¾" INT

*每种产品编号所适用的板片数：031、037、045、055、067、081

	型号	流量 (Nm³/h)	板片数 A	板片数 B	制冷剂内容积 (dm³) ±3%	总 PP 测量值(mm)
	ADWIS 150	100 - 150	14	17	0,378	148,5
	ADWIS 200	150 - 200	16	21	0,441	162,6
	ADWIS 250	200 - 250	18	27	0,504	181,3
	ADWIS 300	200 - 300	22	33	0,630	234,7
	ADWIS 350	300 - 350	26	41	0,756	262,8
	ADWIS 400	350 - 400	30	51	0,882	295,5
	ADWIS 150	150 - 200	14	17	0,378	148,5
	ADWIS 200	200 - 250	16	21	0,441	162,6
	ADWIS 300	250 - 375	22	33	0,630	234,7
	ADWIS 350	375 - 400	26	41	0,756	262,8

Nm³/h 符合 ISO 7183 - 20°C 和 0 bar(g)

设计规格（ISO 4 级）

空气侧：P = 7 bar(g)、T_{dew} = 3°C、ΔP = 20 kPa、
T_{in} = 35°C、T_{out} = 27°C
制冷剂侧：R134a、T_{evap} = 0°C、SH = 5K

设计规格（ISO 5 级）

空气侧：P = 7 bar(g)、T_{dew} = 7°C、ΔP = 40 kPa、
T_{in} = 35°C、T_{out} = 27°C
制冷剂侧：R134a、T_{evap} = 0°C、SH = 5K

最大工作压力

空气侧：18 bar(g) @ 20°C
制冷剂侧：35 bar(g) @ 20°C
依据PED认证

Air side: 22 bar(g)
Refrigerant side: 22 bar(g)
依据UL认证

材料规格

主要零部件：不锈钢
钎焊材料：铜

水分离器效率

液滴大小≤5 µm = 93%; ≤10 µm = 99,9 %

安装

固定螺栓所适配的标准产品编号：21727

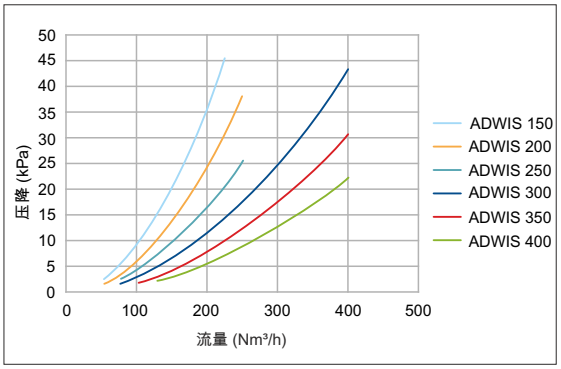

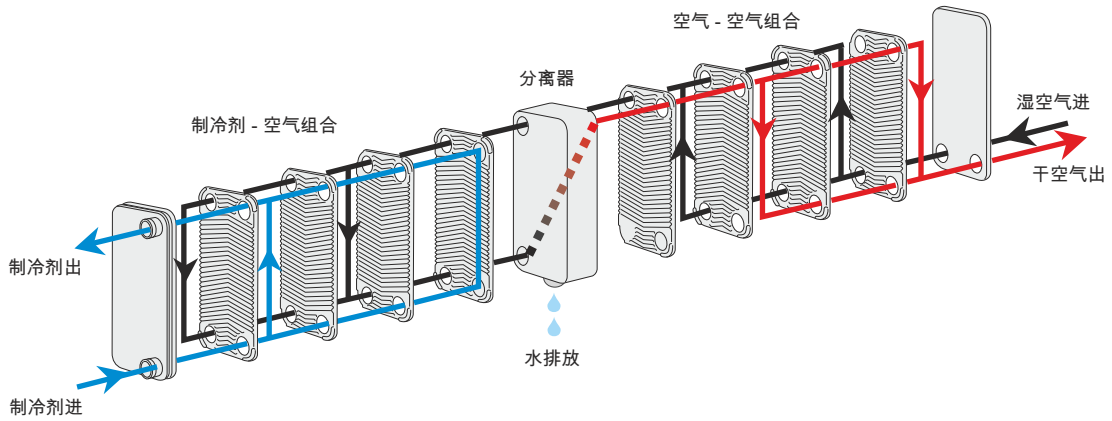

SWEP
A DOVER COMPANY